マコトロジテック
マコトロジテック
第5輪荷重11500kg
北九州 130
い 20-07
UD TRUCKS
UD TRUCKS

UDトラックス QKG-GK系，QPG-GK系 外観図

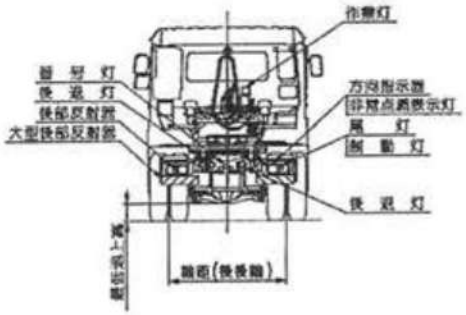

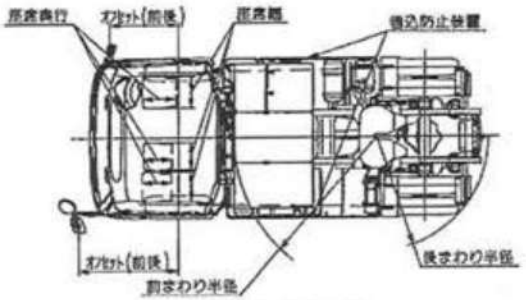

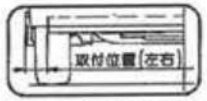

前部潜り込み防止装置(FUPD)を示す。

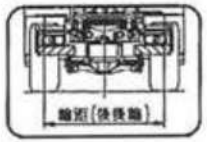

後後軸単軸の場合を示す。

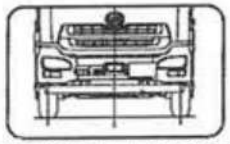

AEBS付きエアダム無し仕様の場合を示す。

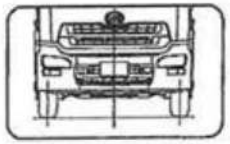

AEBS無し仕様の場合を示す。

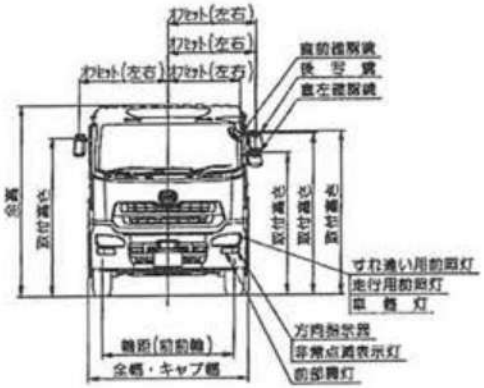

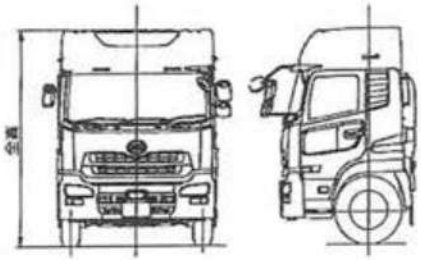

ハイルーフキャブ仕様の場合を示す。

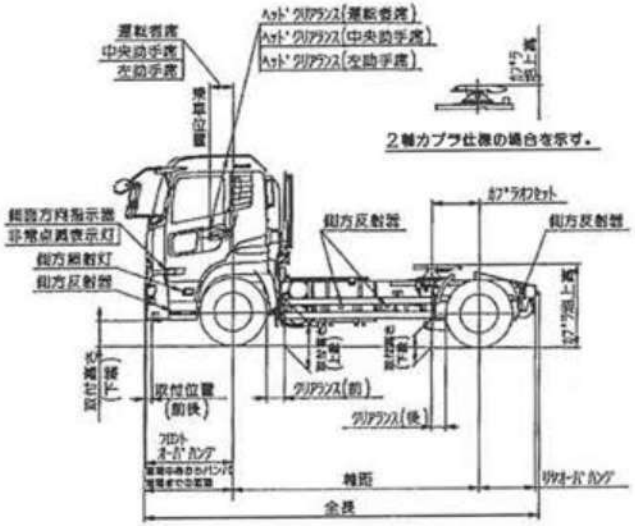

弊社の許可なく複写、転載することは固く禁じます。